200萬 30倍 星光紅外線 HDVI

PTZ 快速球攝影機

型號:SD59230I-HC

WDR | 0.005Lux | IP66 防潑水 | ICR D/N

產品簡介

- 1 / 2.8STARVIS™CMOS 200 萬畫素鏡頭
- 30 倍光學變焦
- 星光技術
- 120dB 寬動態、3D 雜訊抑制
- 最大25 / 30fps @ 1080P，25/30/50/ 60fps @ 720P
- 紅外線距離可達150米
- IP66 防水

產品尺寸

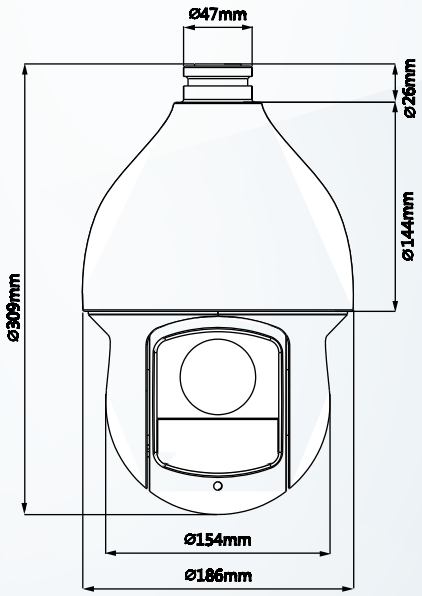

產品規格

型號	SD59230I-HC			
影像感應器	1 / 2.8 “STARVIS™CMOSS			
有效像素	1920(H) x 1080(V), 2 百萬像素			
掃瞄系統	循序式			
電子快門速度	PAL: 1/3s~1/30,000s ; NTSC: 1/4s~1/30,000s			
最低照明	彩色：0.005Lux@F1.6 ；0Lux@F1.6 IR開啟；黑白：0.005Lux@F1.6;0Lux@F1.6 (IR 開啟)			
紅外線距離	最遠至150m(492ft)			
S/N比	>55DB			
紅外線開/關	自動/手動			
紅外線數量	4			
鏡頭				
焦距	4.5mm~135mm			
光圈值	F1.6 ~ F5.0			
視角	H:67.8° ~ 2.4°			
光學變焦	30x			
對焦控制	自動/手動			
最短對焦距離	100mm~1000mm			
DORI 距離 ※(附註一)	偵測(m)	觀察(m)	辨識(m)	識別(m)
	1862m(6109ft)	744m(2441ft)	372m(1220ft)	186m(610ft)
PTZ				
範圍	水平旋轉：0°～360°，垂直：-15°～90°，自動翻轉180°			
控制速度	水平旋轉：0.1°～300°/ s ; 垂直：0.1°～200°/ s			
預設速度	水平旋轉：400°/s ; 垂直：300°/ s			
預設點	300			
PTZ模式	5 種模式 8 種 巡航，自動水平移動 ，自動掃描			
速度設定	支援人性化焦距調整，速度自動匹配功能			
送電啟動動作	自動恢復到停電前的 PTZ 和鏡頭的狀態			
閒置動作	預設 / 掃描 / 巡視			
協議	DH-SD, Pelco-P/D(自動識別)			
影像				
解析度	1080P(1920×1080)/720P(1280×720)			
幀率	25/30fps@4M/1080P, 25/30/50/60fps@720P			
影像輸出	1 路 BNC 輸出 or CVBS 輸出(切換)			
日/夜	自動 (ICR) / 顏色 / 黑/ 白			
OSD	支援			
BLC 模式	BLC / HLC / WDR (120dB)			
白平衡	自動，一般，室內，戶外，手動			
增益控制	自動/手動			
抗噪	Ultra DNR (2D/3D)			

數位放大	16x
翻轉	180°
影像遮蔽	最多24個區域
認 證	
認證	CE: EN55032/EN55024/EN50130-4 FCC: Part15 subpartB,ANSI C63.4- 2014 UL: UL60950-1+CAN/CSA C22.2,No.60950-1
端 口	
影像端口	1
聲音端口	1-ch輸入
RS485	1
警報 開/關	2/1
電 源 / 環 境 / 規 格	
電源	AC24V/3A(±10%)
電源消耗	13W, 23W (IR on)
工作環境	-40°C ~ 70°C (-40°F ~ +158°F) / Less than 95% RH
防水係數	IP66
殼	金屬
尺寸	Φ186(mm) x 309(mm)
淨重	3.9kg(8.60lb)

※型錄規格 若與實機不符,以實機為準.
※本公司保 留修改此規格之權利，修改後不另行通知，實際內容請隨時來電洽詢.